第54回　山形県中学校バレーボール選抜大会　大会結果

会場　：　山形県総合運動公園メイン・サブアリーナ
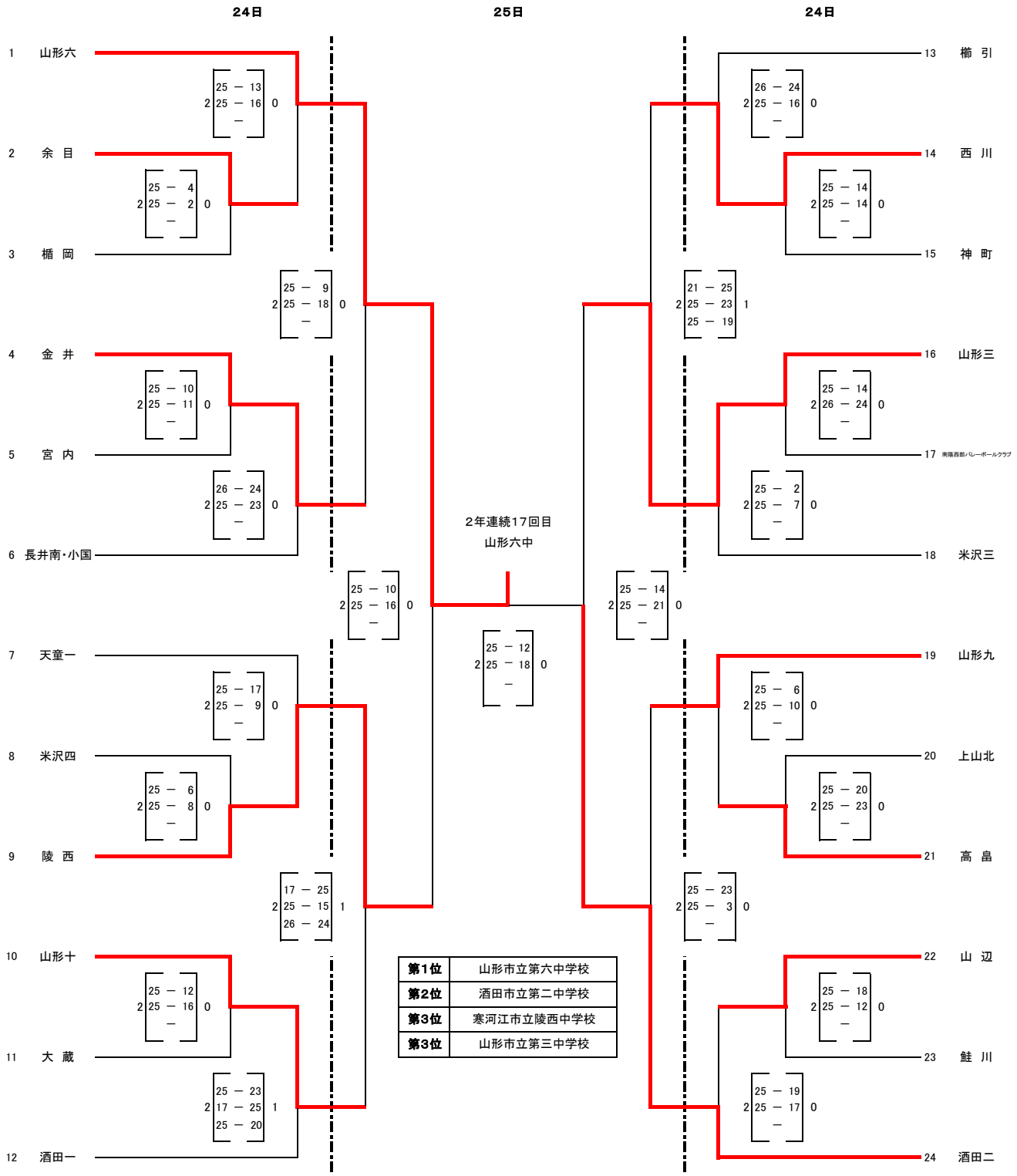
【　女　子　】