第54回　山形県中学校バレーボール選抜大会　大会結果

会場　：　山形県総合運動公園メイン・サブアリーナ

【　男　子　】

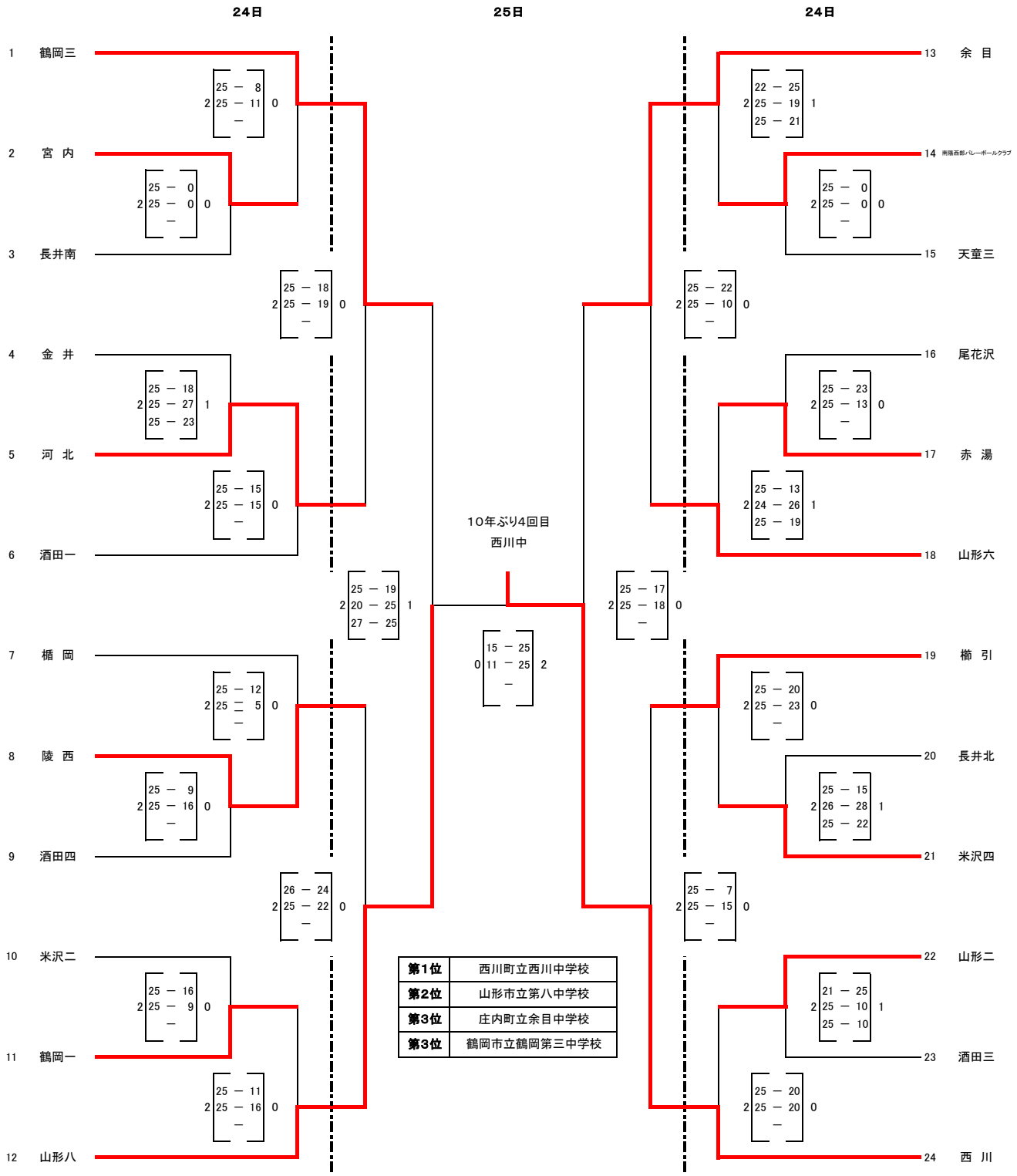

第1位	西川町立西川中学校
第2位	山形市立第八中学校
第3位	庄内町立余目中学校
第3位	鶴岡市立鶴岡第三中学校