第73回全日本バレーボール高等学校選手権大会山形県代表決定戦 結果（女子）

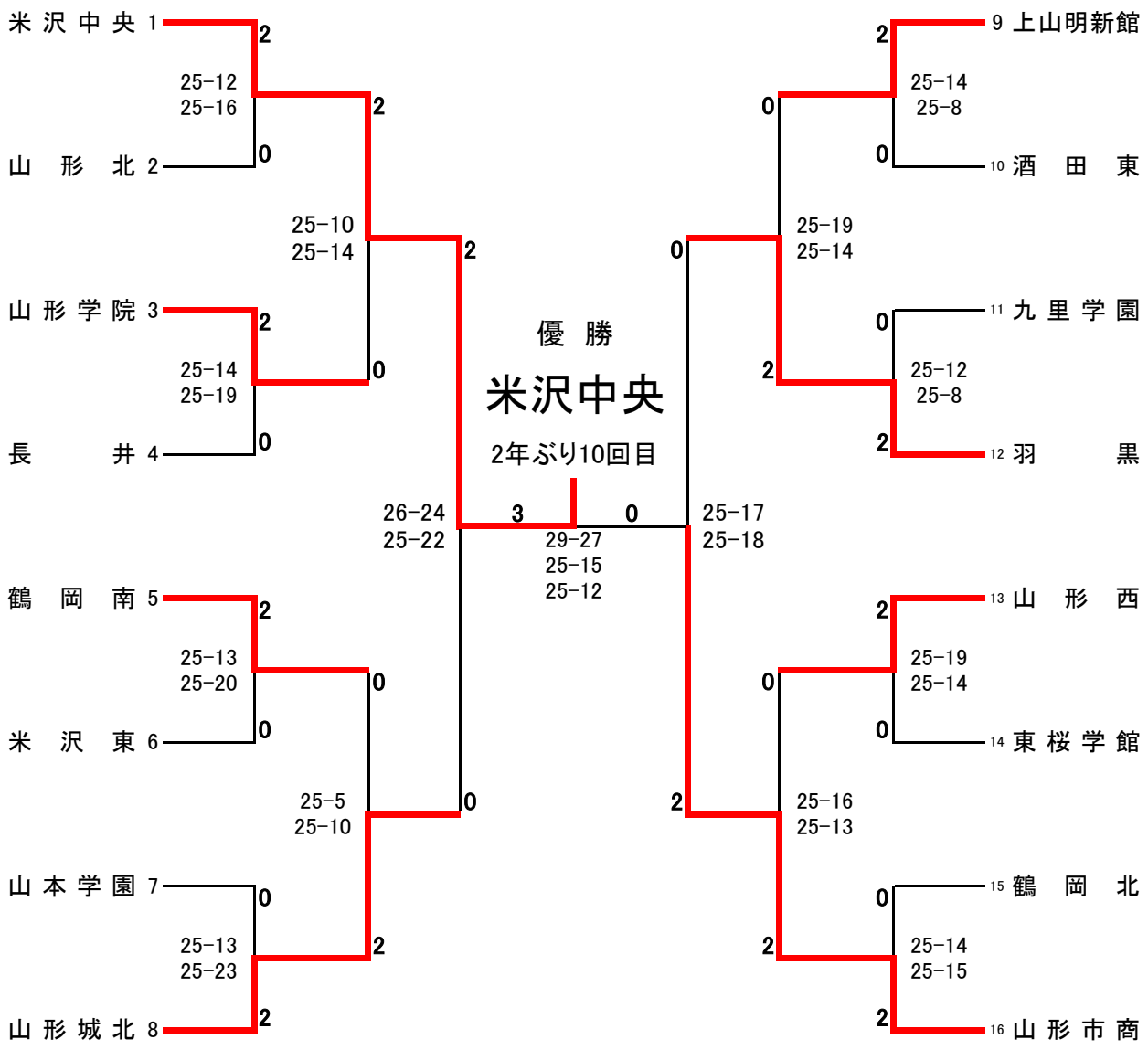

開館時間　17日（土）9:00　24・25日8:00　開場時間　17日10:00　24日9:00　25日8:30

10月17日（土）E・F：山形県体育館

10月24日（土）B：山形市総合スポーツセンターBコート

10月25日（日）特：山形市総合スポーツセンター特設コート

女子使用球：モルテンV5M5000