第50回　山形県中学校バレーボール選抜大会　組み合わせ

2020. 2/29,3/1

【男　子】
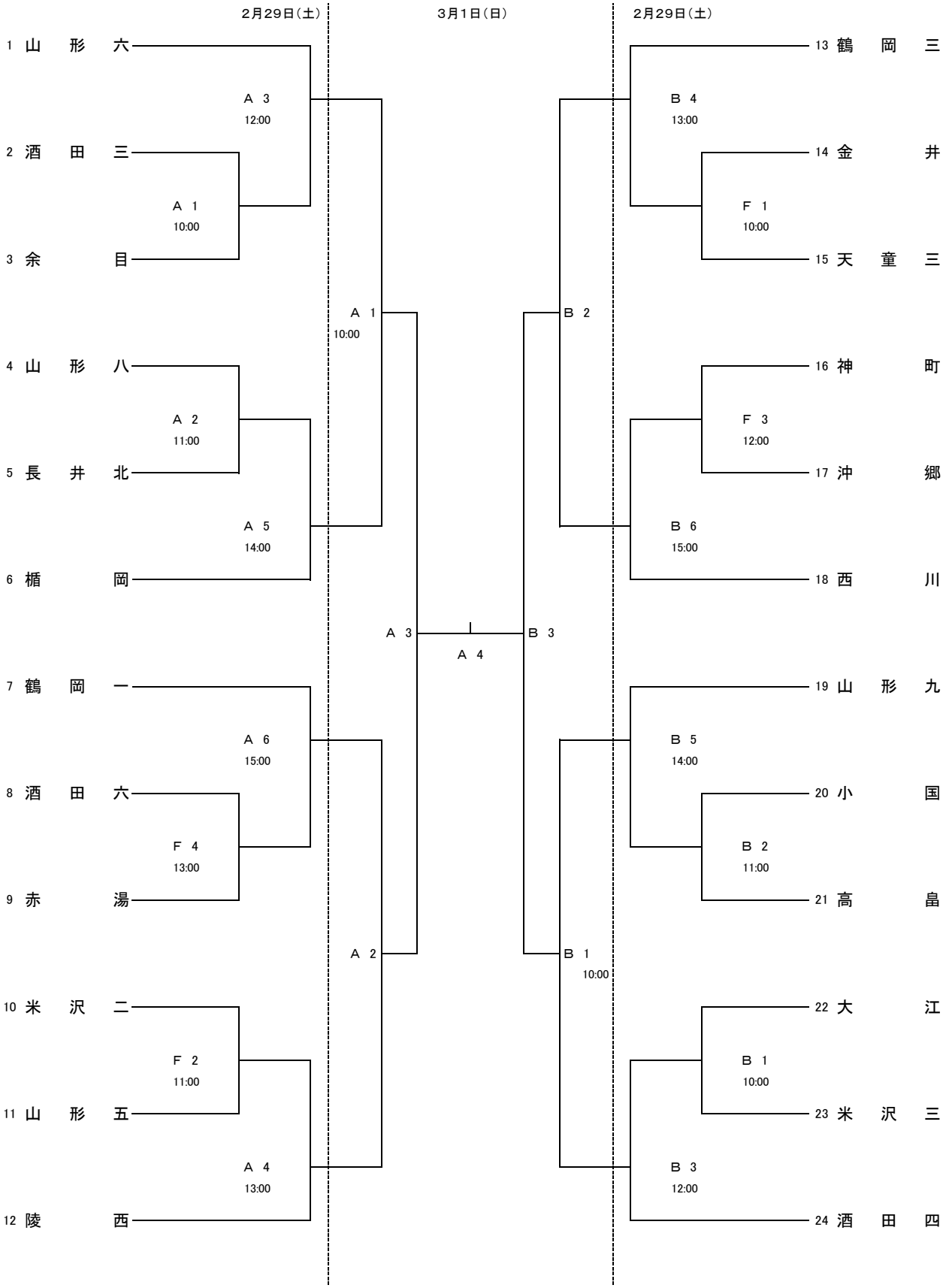
（山形県総合運動公園アリーナ・サブアリーナ）
29日　＜A･B･F コート＞
1日　＜A･B コート＞