第68回　全日本バレーボール高等学校選手権大会山形県代表決定戦男子最終結果

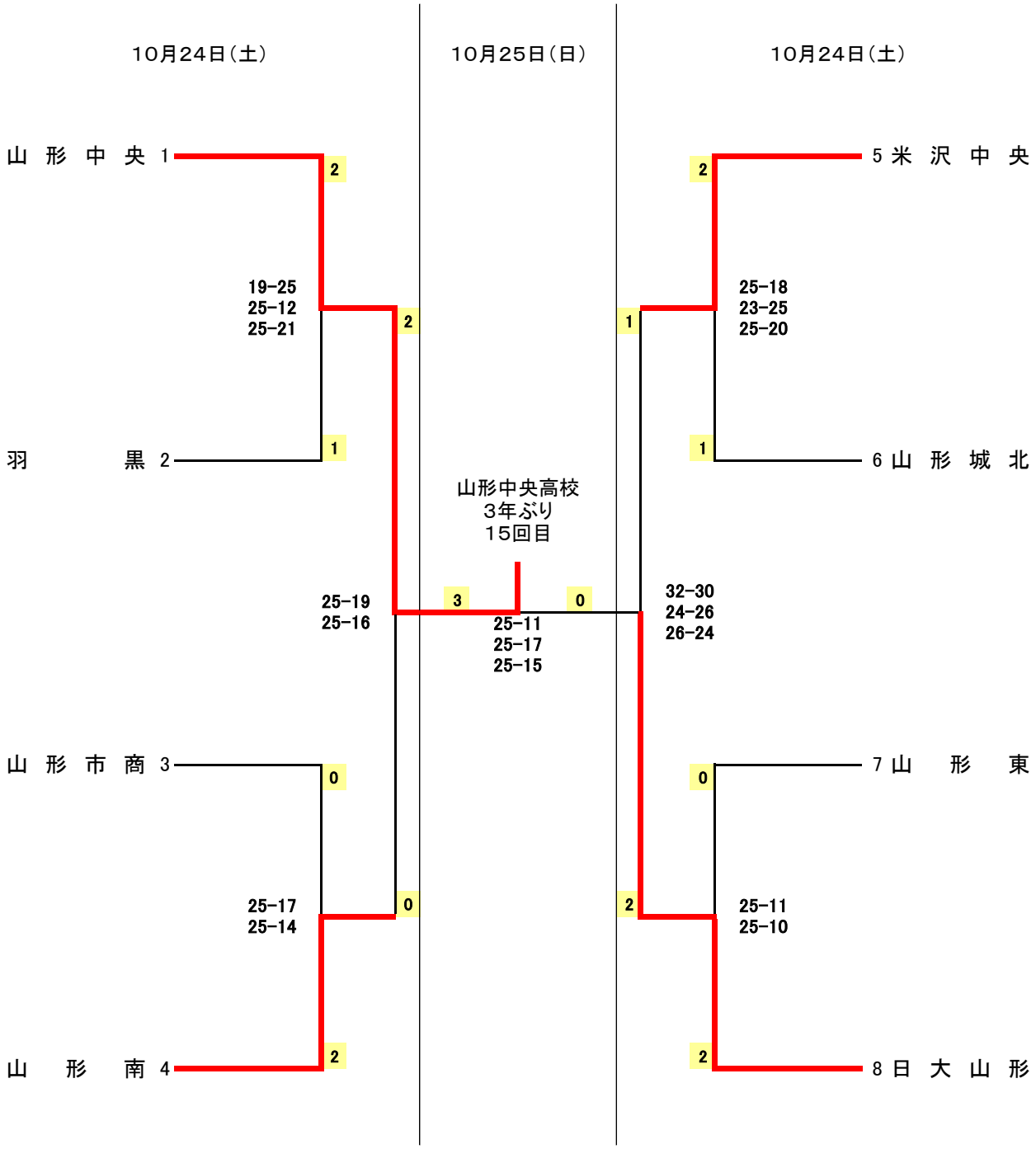

個人賞　最優秀選手賞　渡辺　佑哉　（山形中中央高校3年）
敢闘賞　北沢　魁斗　（日大山形高校3年）